TAPA VALVULA
SENCILLA ABISAGRADA DE 6”

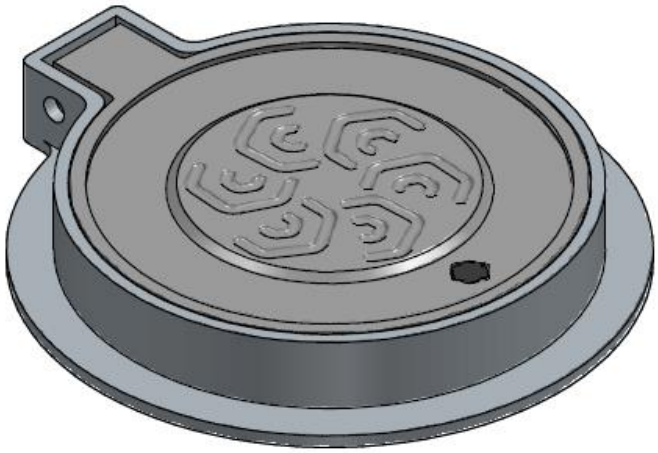

DESCRIPCION:

Para tráfico pesado en calles peatonales, arcenes de carreteras.

* Tapa de larga duración.
* Diseños modernos.
* Rotulado con logotipos personalizado.
* No producen ruido al contacto.
* Totalmente Herméticas según solicitud.

INSTALACION:

Antes de empezar la manipulación se recomienda que el equipo a utilizarse para la manipulación de las Tapas es el adecuado para este trabajo.

* Verificar la integridad de la formaleta o encofrado dispuesto para vaciar el concreto.
* Colocar la Tapa en el tramo a fundir soportado y asegurado directamente sobre el hierro de refuerzo.
* Verificar y ajustar antes de vaciar el concreto sobre el aro de la Tapa Válvula, garantizando la nivelación y alineación tanto en el sentido longitudinal y transversal de las mismas usando las herramientas adecuadas.
* Vaciar el concreto en la formaleta.

COMPONENTES		
ITEM	DESCRIPCION	MATERIAL
1	ARO	HIERRO DUCTIL ASTM A536 GRADO: 65-45-12
2	TAPA	
3	PASADOR	ACERO INOXIDABLE

RECOMENDACIONES PARA CARGUE, DESCARGUE Y TRANSPORTE:

El embalaje de las Tapas se realiza sobre estibas de madera sujetadas con cintas metálicas y protegidas con plástico tipo pelex. Conservar en el embalaje originar durante su almacenamiento. En caso de almacenajes en sitio de obra expuestos, no colocar en contacto directo con el suelo y cubrir con un plástico protector.

ENSAYOS:

Carga de ensayo 400 KN Según UNE-EN124.

* Análisis de espectrometría.
* Ensayos de tracción.
* Ensayo de flexión.
* Parámetros establecidos por la Resolución 501 de 2017.

ROTULADO:

Nombre del fabricante, rango de trabajo, presión, material, uso, norma, país de origen, fecha de fabricación/lote (año /mes /día).

PINTURAS O RECUBRIMIENTOS:

Pintura negra bituminosa.

VIDA UTIL:
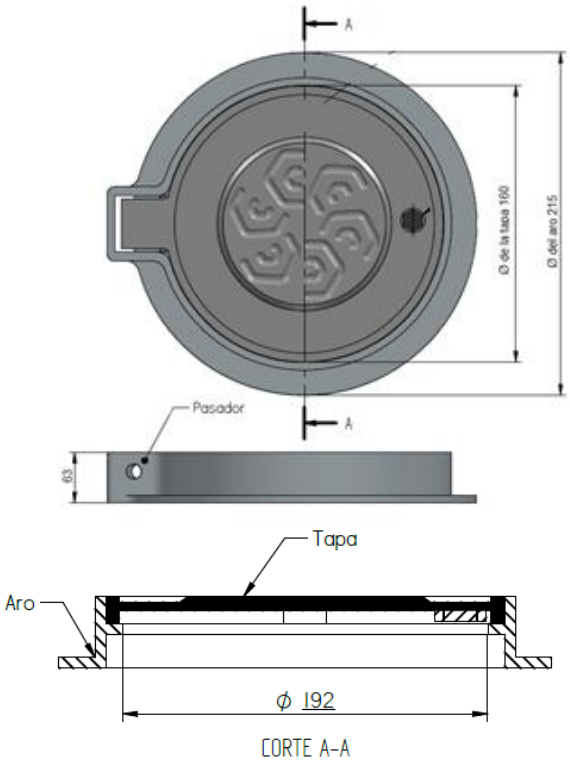
* 25 AÑOS.