TAPA Y ARO DE 24”
FERRO / CONCRETO D-400

DESCRIPCION:

Para tráfico pesado en las calles peatonales, arcenes de carreteras calles según carga establecida.

* Tapa de larga duración.
* Diseños modernos.
* Rotulado con logotipos personalizado.
* No producen ruido al paso de vehículos.
* Se le debe colocar refuerzo de varilla de 1/2” en la tapa para mayor resistencia y sostenibilidad del concreto.
* Cualquier otro requerimiento comunicarse con el departamento de ingeniería *FUNDELIMA.*

INSTALACION:

Antes de empezar la manipulación se recomienda que el equipo a utilizarse para la manipulación de las Tapas es el adecuado para este trabajo.

* Verificar la integridad de la formaleta o encofrado dispuesto para vaciar el concreto. La plantilla del fondo debe estar previamente fundida y el hierro de refuerzo colocado.
* Colocar la Tapa en el tramo a fundir soportado y asegurado directamente sobre el hierro de refuerzo.
* Verificar y ajustar antes de vaciar el concreto sobre el aro de la Tapa, garantizando la nivelación y alineación tanto en el sentido longitudinal y transversal de las mismas usando las herramientas adecuadas.
* Vaciar el concreto en la formaleta.

RECOMENDACIONES PARA CARGUE, DESCARGUE Y TRANSPORTE:

El embalaje de las Tapas se realiza sobre estibas de madera sujetadas con cintas metálicas y protegidas con plástico tipo pelex. Conservar en el embalaje originar durante su almacenamiento. En caso de almacenajes en sitio de obra expuestos, no colocar en contacto directo con el suelo y cubrir con un plástico protector.

ENSAYOS:

Carga de ensayo 400 KN Según UNE-EN124

* Análisis de espectrometría.
* Ensayos de tracción.
* Ensayo de flexión.
* Parámetros establecidos por la Resolución 501 de 2017.

ROTULADO:

Nombre del fabricante, Dn, rango de trabajo, presión, material, uso, norma, país de origen, fecha de fabricación/lote (año /mes /día).

PINTURAS O RECUBRIMIENTOS:

* Pintura negra bituminosa.

VIDA UTIL:

* 30 AÑOS.

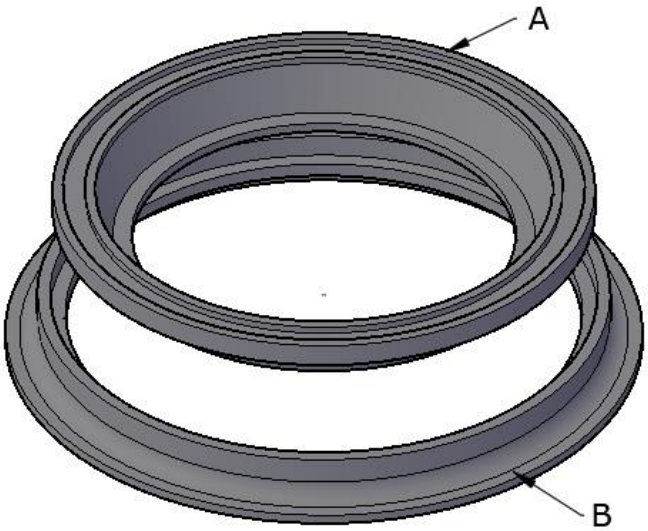

TAPA Y ARO DE 24”
FERRO / CONCRETO D-400

COMPONENTES			
ITEM	DESCRIPCION	MATERIAL	CANT.
A	TAPA	HIERRO DUCTIL ASTM	1
B	ARO	A536 GRADO 65-45-12	1
C	CONCRETO		-

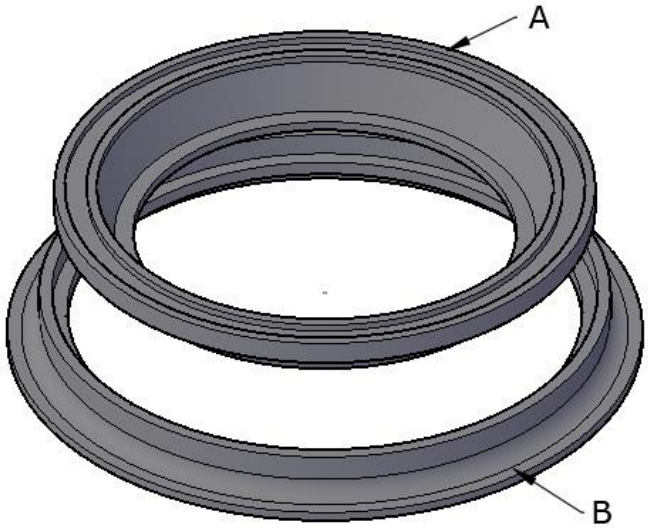

DIMENSIONES	
TAPA	ARO
Ø EXTERIOR 595 mm	Ø EXTERIOR 718mm
ALTURA 70 mm	ALTURA 60 mm
	PASO LIBRE 565 mm