COLLAR DE RESTRICCION

DESCRIPCION:

* Garantiza la estanqueidad de la unión y conexión de la tubería incluso en situaciones extremas.
* Los sistemas de retención de tuberías ofrecen un método rápido y económico para restringir las conexiones principales de agua. Disponible para tubería hierro dúctil norma AWWA e ISO.
* Las restricciones de juntas garantizan, en cualquier condición del suelo, en todo momento. Elimine la necesidad de bloques de empuje de hormigón.

APLICACIÓN:

* Agua Potable.

INSTALACION:

* Antes de instalar el collar de restricción, se deberá verificar la presión de trabajo de la línea y constatar que se está utilizando el accesorio adecuado.
* Verificar el estado de los componentes (tornillería)
* En general se deberá chequear que el empalme a restringir entre tuberías.
* La línea deberá estar soportada mecánicamente para evitar accidentes.
* Armar la figura de los componentes de cada lado de la tubería entre el flanche y la junta mecánica o campana.
* Colocar los espárragos y apretar las tuercas hasta ajustar todos los componentes
* Verificar que no se presenten fugas.

MANTENIMIENTO:

* El mantenimiento del collar de restricción deberá ser realizado por personal calificado con los conocimientos mecánicos necesarios.
* Al momento de volver a instalar el collar de restricción tener en cuenta la secuencia recomendada de torque de pernos para bridas este se debe realizar en forma de cruz.
* En caso de requerir mantenimiento superficial, se deberá limpiar y luego pintar o recubrir con la pintura adecuada dependiendo de la aplicada originalmente al producto.
* verificar el correcto funcionamiento evidenciando la ausencia de fugas.

ENSAYO:

* Prueba de Tracción
* Parámetros establecidos por la resolución 501 de 2017.

VIDA UTIL:

* 20 AÑOS.

RECOMENDACIONES DE MANIPULACION Y ALMACENAMIENTO:

Mantener en lugar fresco, limpio y seco. Evitar la exposición directa al sol por largo tiempo. Evitar golpes y/o caídas o mal uso del producto. Verificar el estado de los componentes (tornillería y empaque).

RECOMENDACIONES PARA CARGUE, DESCARGUE Y TRANSPORTE:

Transportar en estiba o caja de madera. Asegurar con correas o cadenas debidamente atadas. Accesorio protegido con embalaje en plástico como protección de superficie. Almacenar en lugares secos y limpios, No colocar en contacto directo con el suelo y mantener cubierto.

ROTULADO:

Nombre del fabricante, Dn, rango de trabajo, presión, material, uso, norma, país de origen, fecha de fabricación/lote (año /mes /día).

PINTURAS O RECUBRIMIENTOS:

Electrostática RAL 6026 verde brillante, de alta durabilidad EPOXICO DE ALTOS SÓLIDOS

CONDICIONES DE TRABAJO:

* Temperatura máxima 85°C.

COLLAR DE RESTRICCION

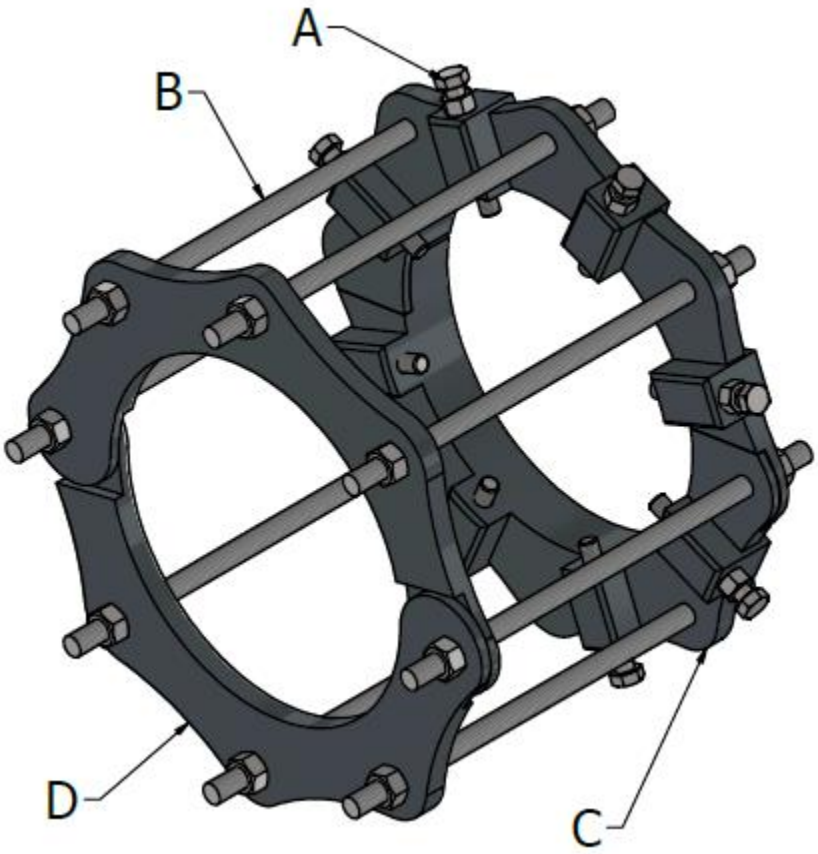

LISTADO DE MATERIALES		
ITEM	**NOMBRE**	**MATERIAL**
A	Tornillo y Tuerca ajustador	Acero Galvanizado Grado 5
B	Esparrago de Restriccion	Acero Galvanizado Astm A153
C	Collar de Ajuste	Hierro Ductil
D	Contrabrida	